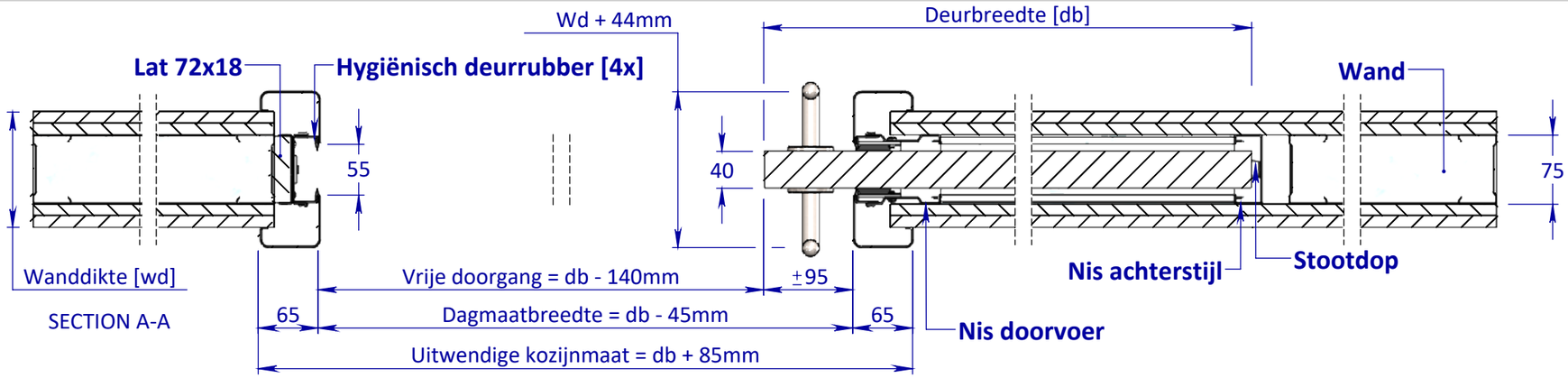

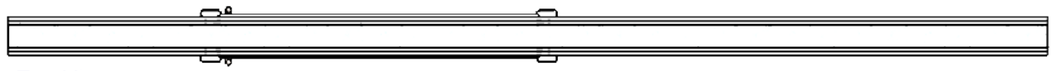

Top View

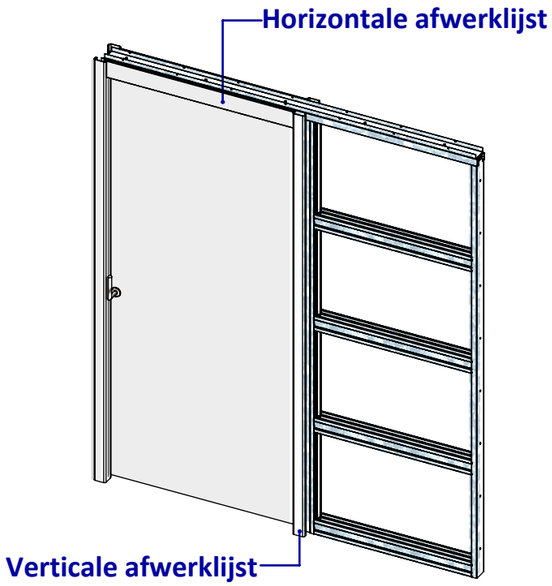

Perspective View

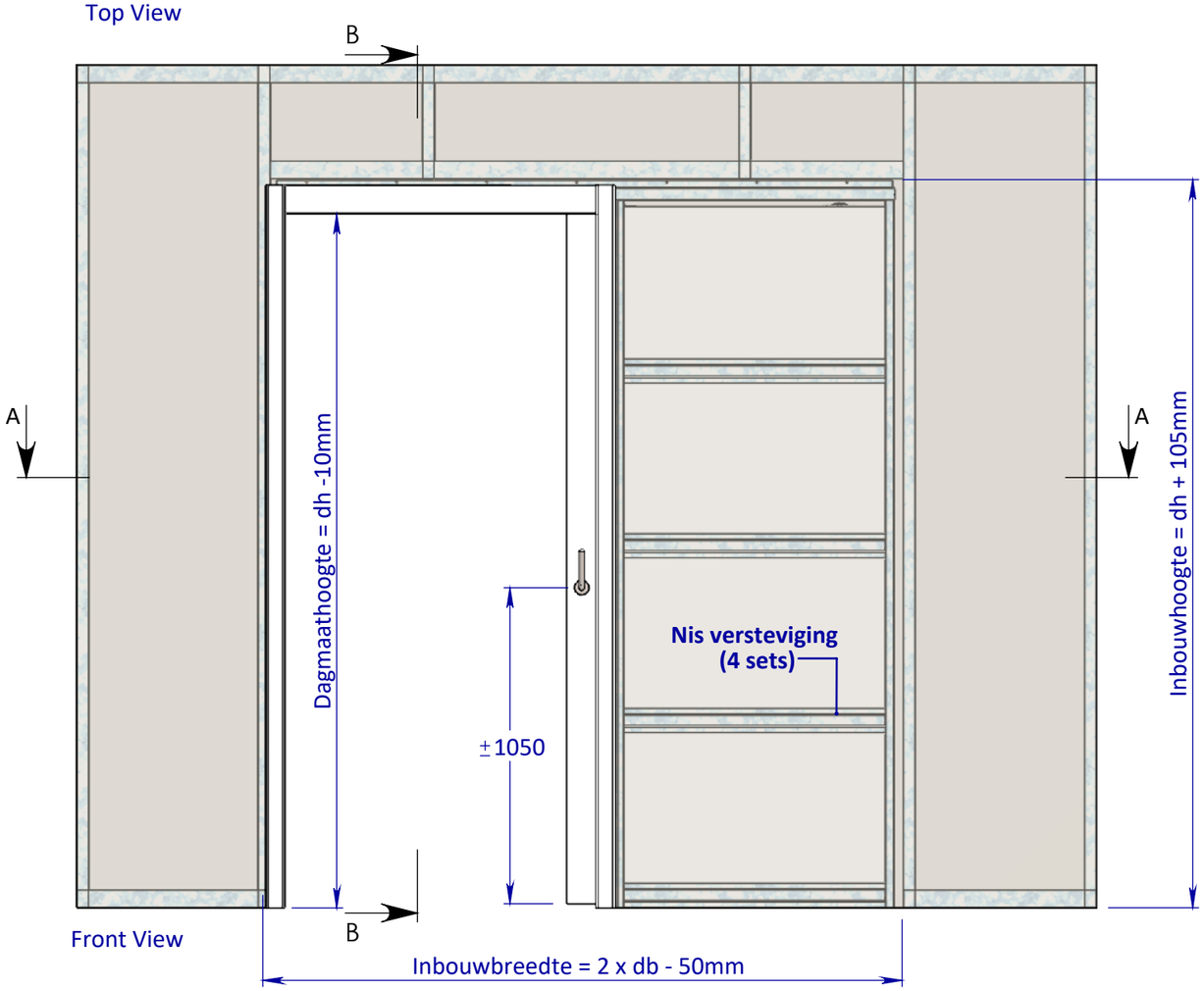

Front View

Right View

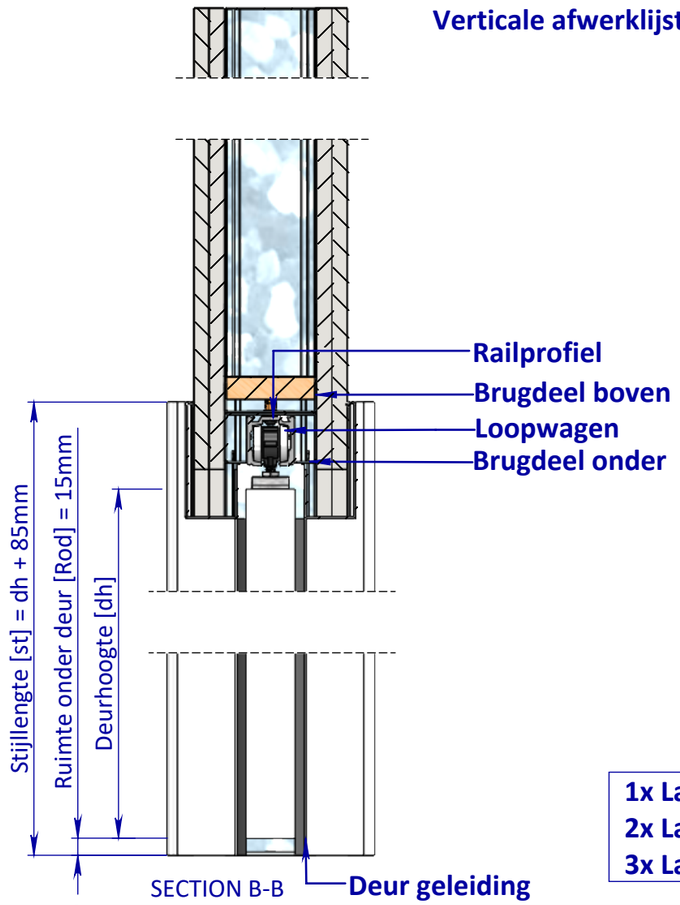

SECTION B-B

1x Laag Gips = wd 100mm
2x Laag Gips = wd 125mm
3x Laag Gips = wd 150mm

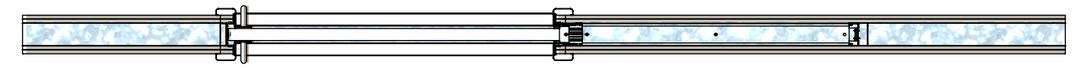

Bottom View

EIGENDOM, BERUSTEN BIJ SOMEREN. VERMENIGVULDIGING OF MEDEDELING AAN DERDEN IN WELKE VORM DAN OOK IS ZONDER SCHRIFTELIJKE TOESTEMMING VAN EIGENARES NIET GEOORLOOFD.

TOLERANTIES ALGEMEEN.
* Herkenningsmaal / mal
Maattolerantie ± 0.5 mm
Hoektolerantie ± 0.5*

AMERIKAANSE PROJECTIE

A3

MATERIAAL. Diversen

BENAMING.

Varidoors High-Care

- Varidoors High-Care WD125

Varidoors

SCHAAL / MAATEENHEID

millimeter [mm]

TEKENAAR / DATUM

John Belemans

07-06-2018

VARI-DOORS
SCHUIFDEURSYSTEMEN

Omschrijving	Datum	Naam

TEKENINGNUMMER

AL001-855-01

AL001-855-01 BLAD 1 / 2

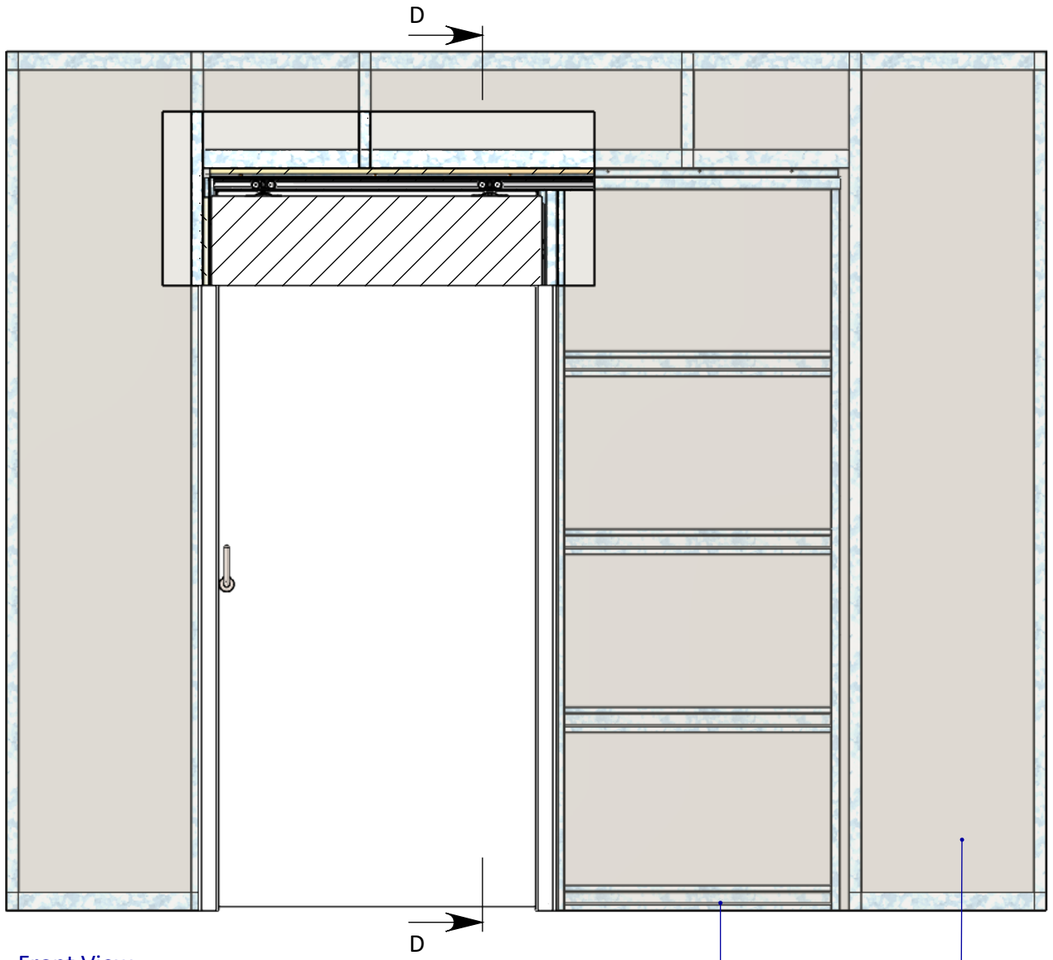

Front View

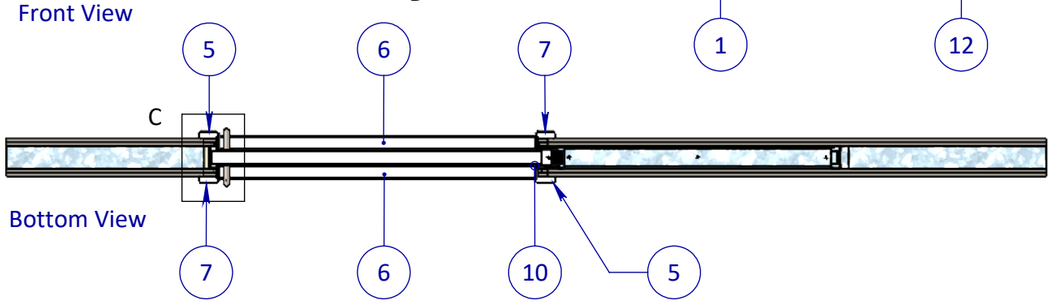

Bottom View

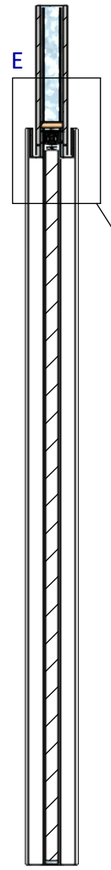

SECTION D-D

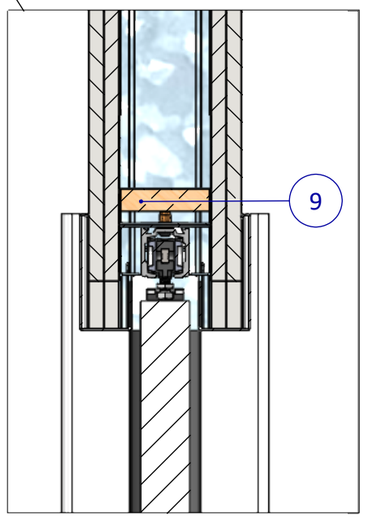

DETAIL E

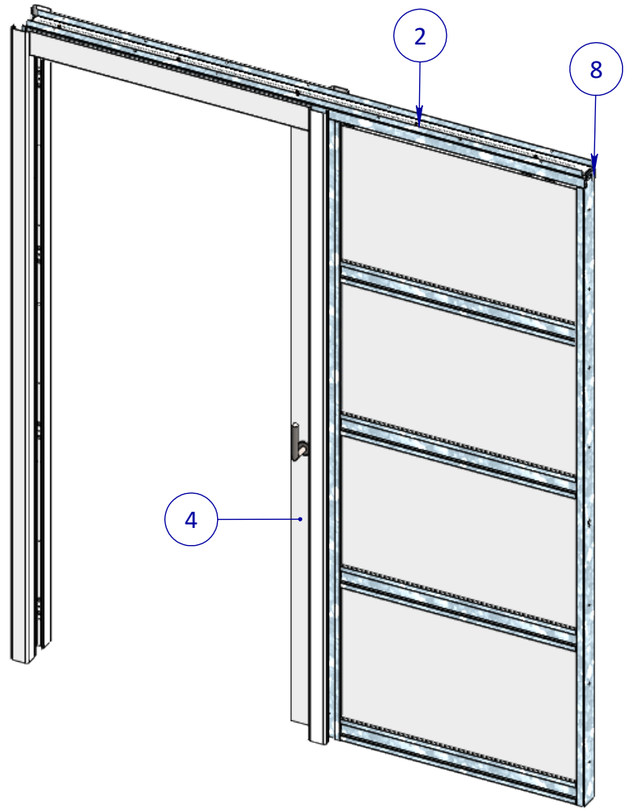

Exploded View

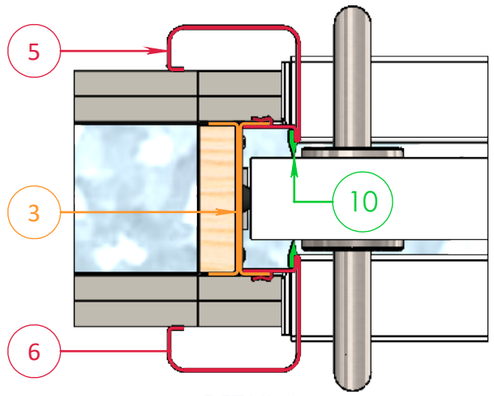

DETAIL C

Posnr.	Aantal	Omschrijving	Tekeningnr	Config.Omschr.
1	1	Nis Standaard		1080x2315 Std
2	1	Brug Compleet		Std Deurbreedte 1080mm
3	1	Assembly Sluitstijl		Default
4	1	Deur Configuratie		Standaard 1080x2315mm
5	2	Verticale lijst	PHVD246	WD125 Links
6	2	Horizontale lijst	PHVD231	WD 125 std
7	2	Verticale lijst	PHVD246	WD125 Rechts
8	2	M4.2x13 Panhead flange		DIN 968
9	1	Lat 72x18mm config.		L=2050mm
10	4	Bernhoven Rubber	Hygiënisch Deurrubber	L=2305mm
11	1	Unistrut Wand		std solide WD125

EIGENDOM, BERKVERS BV SOMEREN. VERMENGVULDIGING OF MEDEDELING AAN DEREDEN IN WELKE VORM DAN OOK IS ZONDER SCHRIFTELIJKE TOESTEMMING VAN EIGENARES NIET GEOORLOOFD.

TOLERANTIES ALGEMEEN.
* Herkenningsmaal / mal
Maattolerantie ± 0.5 mm
Hoektolerantie ± 0.5*

AMERIKAANSE PROJECTIE
A3

MATERIAAL. Diversen

BENAMING.
Varidoors High-Care
- Varidoors High-Care WD125

Varidoors

SCHAAL / MAATEENHEID
millimeter [mm]

TEKENAAR / DATUM
John Belemans
07-06-2018

VARI-DOORS
SCHUIFDEURSYSTEMEN

Revisienr.	Omschrijving	Datum	Naam

TEKENINGNUMMER
AL001-855-01

REF. AL001-855-01